Karta katalogowa **Donica DO.19.03**

WYMIARY

wysokość:	700 mm
szerokość:	700 mm
długość:	700 mm

MATERIAŁY

- stal nierdzewna
- stal czarna ocynkowana i/lub malowana proszkowo
- drewno krajowe lub egzotyczne

MONTAŻ

- wolnostojąca
- wkręty montażowe

INFORMACJE DODATKOWE

- wkład ze stali nierdzewnej

PRZEKROJE

Rzut z góry

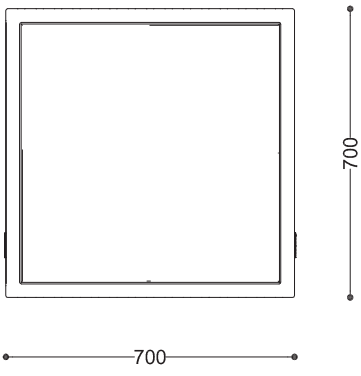

Rzut z frontu

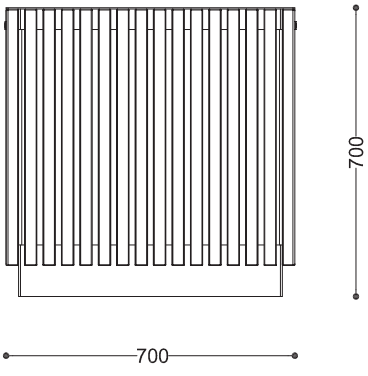

Rzut z boku

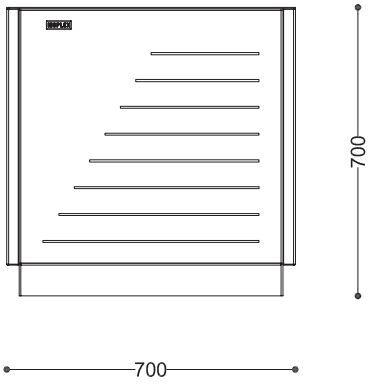

*wymiary podano w milimetrach

Inoplex, ul. Przewodowa 40, 04-874 Warszawa, tel. +48 22 460 54 30 inoplex@inoplex.pl, www.inoplex.pl